Hélicoïdal par segment — Noyau Diam.94/90 Creux

Giron de 28 cm à 60 du relevé

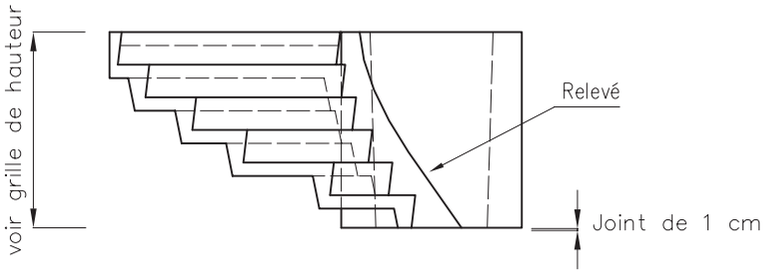

Détail du fût

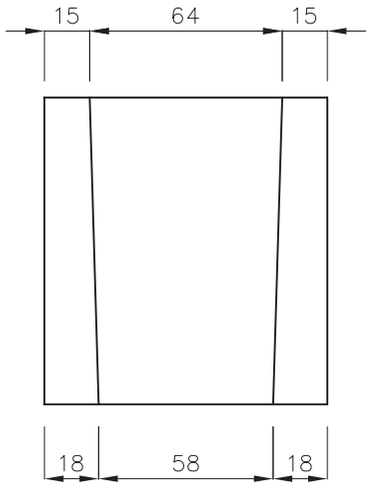

Détail des marches

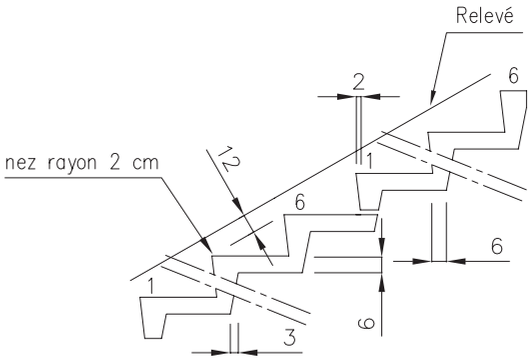

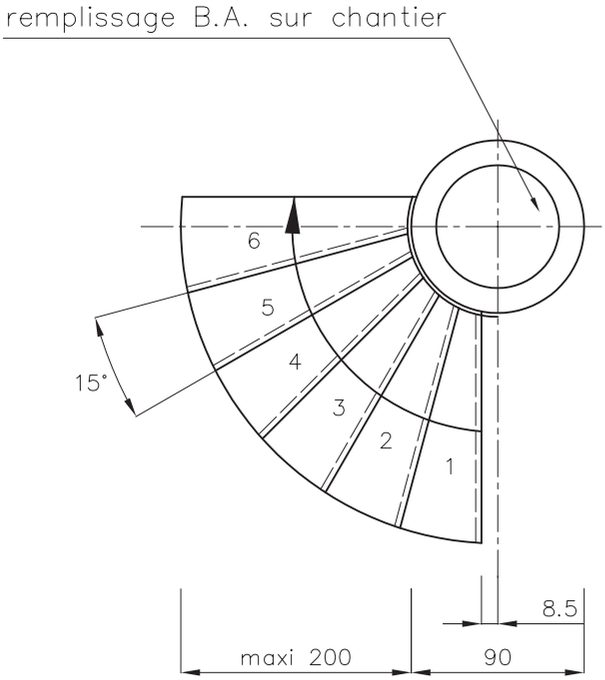

Grille de hauteur (cm)		
Hauteur à monter	Nombre de marches	Hauteur de marches
99,00	6	16,50
102,00	6	17,00
105	6	17,50

Usine
PBM 38

Référence modèle : 0353/007